dynamobel

instrucciones de montaje assembling instrutions montageanleitung instructions de montage

TEC. **Ref. TEM101**

Mesa Table Tisch Table

MONTAJE 10′

DESMONTAJE 3′

0 BULTOS BULKS PAKET COLIS

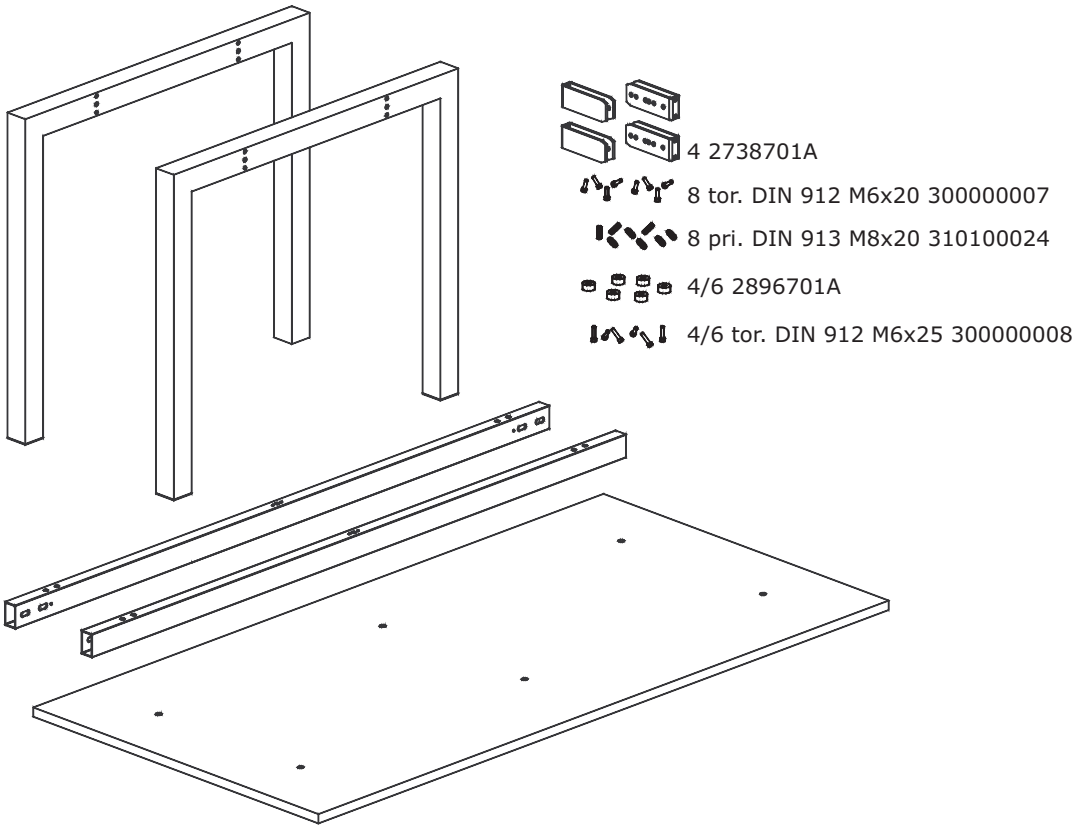

1 MONTAJE ASSEMBLING MONTAGE MONTAGE

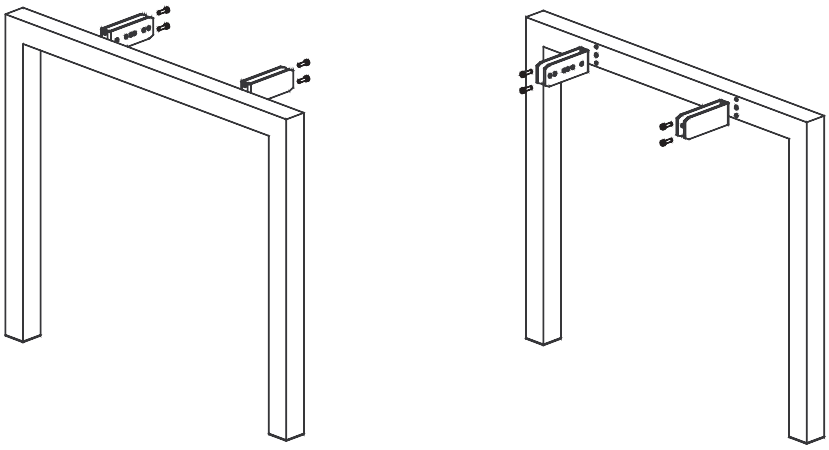

Mesa Table Tisch Table

2 MONTAJE ASSEMBLING MONTAGE MONTAGE

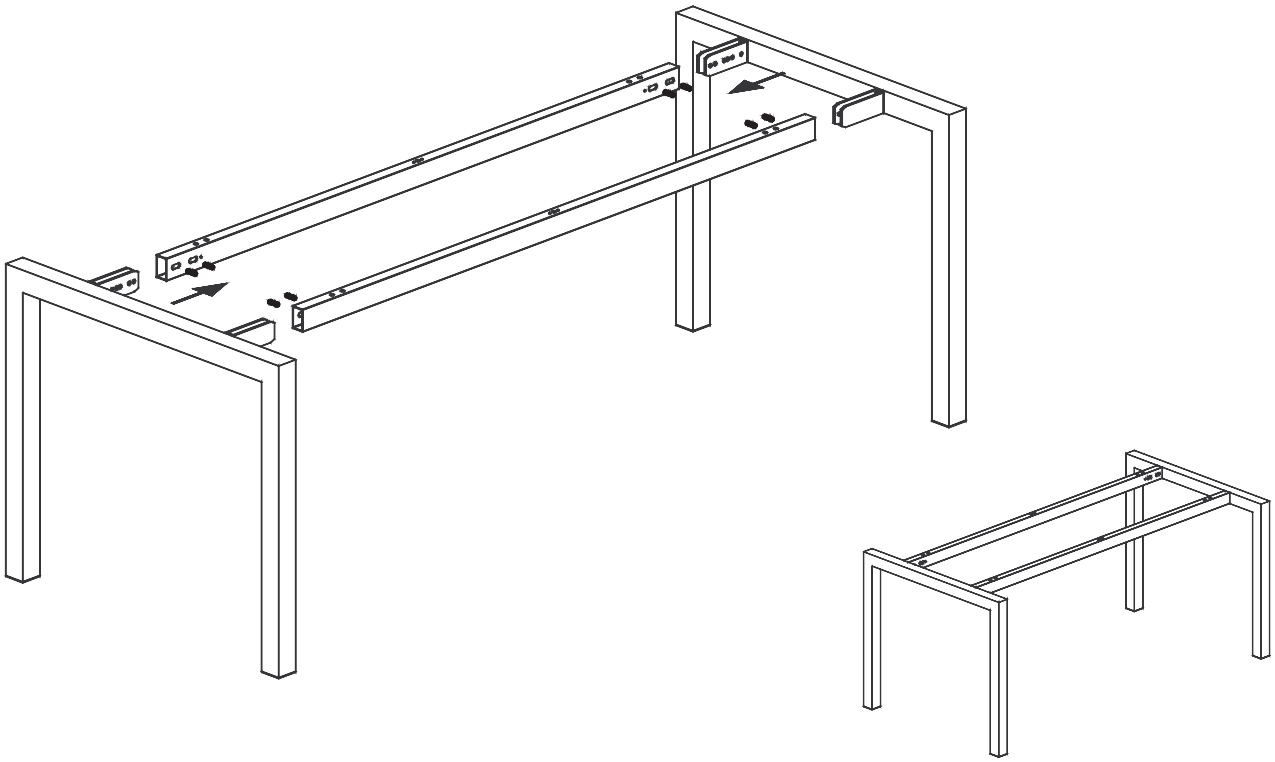

3 MONTAJE ASSEMBLING MONTAGE MONTAGE

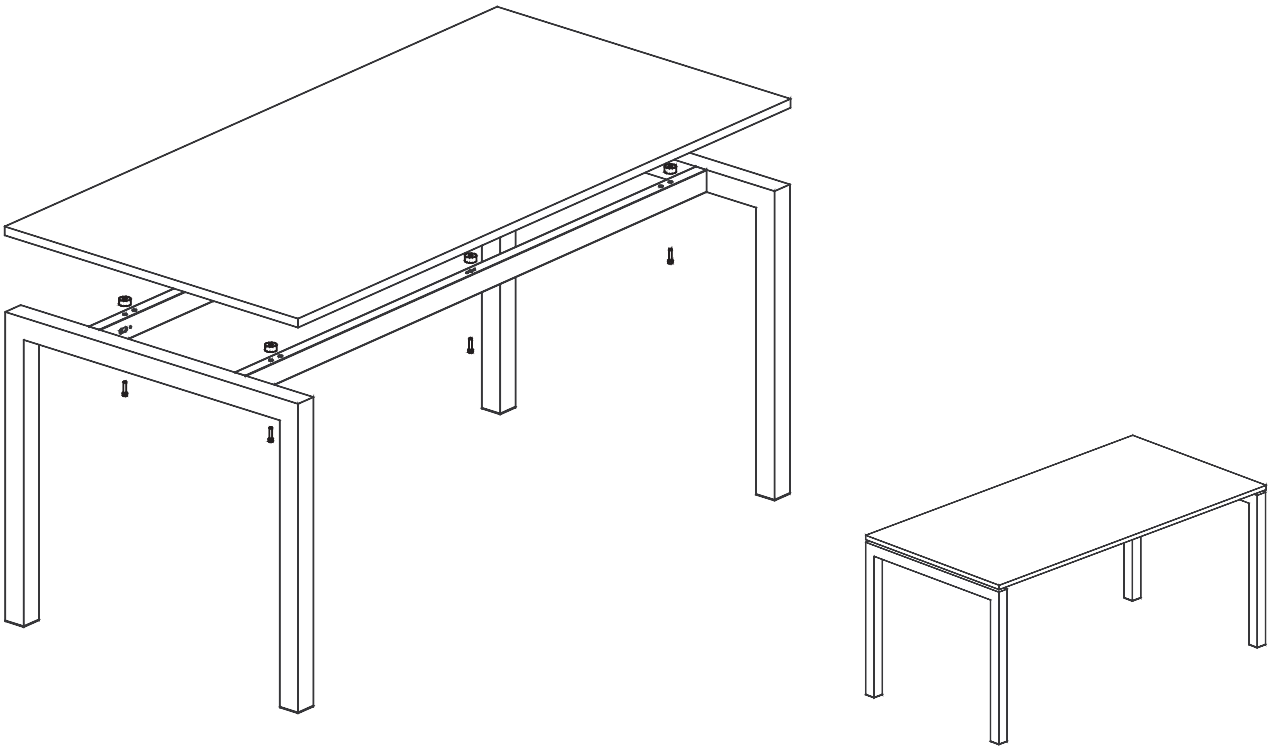

FINSA
soluciones en madera

FIMAPAN

DATOS TECNICOS-VALORES MEDIOSRev: 10/05/2016

PROPIEDADES	TEST DE REFERENCIA	UNIDADES	ESPESORES mm						
			>4-6	>6-13	>13/20	>20/25	>25/32	>32/40	>40
DENSIDAD (*)	EN 323	kg/m3	720/700	700/650	650/620	620/595	590/580	575/560	550
TRACCION INTERNA	EN 319	N/mm2	≥ 0,45	≥ 0,40	≥ 0,35	≥ 0,30	≥ 0,25	≥ 0,20	≥ 0,20
RESISTENCIA FLEXIÓN	EN 310	N/mm2	≥ 12	≥ 11	≥ 11	≥ 10,5	≥ 9,5	≥ 8.5	≥ 7
MÓDULO DE ELASTICIDAD	EN 310	N/mm2	≥ 1950	≥ 1800	≥ 1600	≥ 1500	≥ 1350	≥ 1200	≥ 1050
HINCHAMIENTO EN AGUA 2 H	EN 317	%	≤ 6	≤ 6	≤ 6	≤ 6	≤ 6	≤ 6	≤ 6
TRACCION SUPERFICIAL	EN 311	N/mm2	≥ 0,8	≥ 0,8	≥ 0,8	≥ 0,8	≥ 0,8	≥ 0,8	≥ 0,8
HUMEDAD	EN 322	%	8+/-3	8+/-3	8+/-3	8+/-3	8+/-3	8+/-3	8+/-3
CONTENIDO EN FORMALDEHIDO	EN ISO 12460-5	mg/100g	≤ 8	≤ 8	≤ 8	≤ 8	≤ 8	≤ 8	≤ 8
REACCION AL FUEGO TABLA UNE EN 13986:2006+A1:2015	EN 13501-1	Clase	E	D-s2,d0**	D-s2,d0***	D-s2,d0	D-s2,d0	D-s2,d0	D-s2,d0
REACCION AL FUEGO TABLA UNE EN 13986:2006+A1:2015 - REVESTIMIENTO DE SUELO	EN 13501-1	Clase	NPD	Dfl-s1****	Dfl-s1	Dfl-s1	Dfl-s1	Dfl-s1	Dfl-s1
COEFICIENTE DE ABSORCION ACUSTICA (A)(250 A 500 HZ)	UNE EN 13986:2006+A1:2015	α	≥ 0.10	≥ 0.10	≥ 0.10	≥ 0.10	≥ 0.10	≥ 0.10	≥ 0.10
COEFICIENT	UNE EN 13986:20	α	≥ 0.25	≥ 0.25	≥ 0.25	≥ 0.25	≥ 0.25	≥ 0.25	≥ 0.25

E DE ABSORCION ACUSTICA (A)(1000 A 2000 HZ)	06+A1:2015								
CONDUCTIVIDAD TÉRMICA	UNE EN 13986:2006+A1:2015	W/ (m·K)	≤ 0.14	≤ 0.14	≤ 0.13	≤ 0.12	≤ 0.12	≤ 0.12	≤ 0.11
AISLAMIENTO ACUSTICO AL RUIDO AÉREO (R)	UNE EN 13986:2006+A1:2015	db	NPD	≥ 24	≥ 26	≥ 28	≥ 29	≥ 31	≥ 32
FACTOR DE RESISTENCIA AL VAPOR DE AGUA. COPA SECA	UNE EN 13986:2006+A1:2015	µ	≥ 17 / ≥ 50	≥ 16 / ≥ 50	≥ 15 / ≥ 50	≥ 15 / ≥ 50	≥ 15 / ≥ 50	≥ 15 / ≥ 50	≥ 14 / ≥ 50
DURABILIDAD BIOLÓGICA	UNE EN 13986:2006+A1:2015	Clase de uso	1	1	1	1	1	1	1
CONTENIDO EN PENTACLOROFENOL	UNE EN 13986:2006+A1:2015	ppm	< 5	< 5	< 5	< 5	< 5	< 5	< 5

TOLERANCIA EN DIMENSIONES NOMINALES									
PROPIEDADES	TEST DE REFERENCIA	UNIDADES	ESPESORES mm						
			>4-6	>6-13	>13/20	>20/25	>25/32	>32/40	>40
ESPESOR	EN 324-1	mm	+/-0,3	+/-0,3	+/-0,3	+/-0,3	+/-0,3	+/-0,3	+/-0,3
LONGITUD Y ANCHO	EN-324-1	mm	+/- 5	+/- 5	+/- 5	+/- 5	+/- 5	+/- 5	+/- 5
ESCUADRADO	EN 324-2	mm/m	+/- 2	+/- 2	+/- 2	+/- 2	+/- 2	+/- 2	+/- 2
RECTITUD DE BORDE	EN-324-2	mm/m	+/-1,5	+/-1,5	+/-1,5	+/-1,5	+/-1,5	+/-1,5	+/-1,5

(*) ESTE DATO SE CONSIDERA ORIENTATIVO.

(**) Espesor mínimo 9mm. Sin espacio de aire detrás del FIMAPAN. Con espacio de aire confinado o espacio de aire libre inferior o igual a 22mm detrás del FIMAPAN se clasifica D-s2,d2. Clasificación E para cualquier otra condición de uso. Según decisión 2007/348/CE.

(***) Sin espacio de aire detrás del FIMAPAN, con espacio de aire confinado detrás del FIMAPAN en espesor mayor o igual a 15mm o con espacio de aire abierto detrás del FIMAPAN con espesor mayor o igual a 18 mm. Con espacio de aire confinado o espacio de aire libre inferior o igual a 22mm detrás del FIMAPAN se clasifica D-s2,d2 para espesores entre 10 y 18mm. Según decisión 2007/348/CE.

(****)Espesor minimo 9 mm

Estos valores físico-mecánicos cumplen con la clasificación P2 definida en la norma europea EN 312:2010, Tabla 3. -Tableros para aplicaciones de interior (incluyendo mobiliario) para utilización en ambiente seco (Tipo P2)-Requisitos para las propiedades mecanicas especificadas.

Este producto cumple con los requisitos de Clase E1 (analizado según EN 120) definidos en la Norma Europea EN 312:2010.

Este producto está amparado por los Sellos de Calidad de AITIM.
(SELECT)

FINANCIERA MADERERA, S.A. -FINSA-
Ctra. N-550, km. 57
15707 - Santiago de Compostela (A Coruña)
ESPAÑA

NIF: ES A15005499

D. JAVIER PORTELA LOPEZ, Director de I+D+i y Calidad de FINANCIERA MADERERA, S.A.

Declara:

Que los tableros de partículas de madera recubiertos con papel de impregnación melamínica servidos por **FINANCIERA MADERERA, S.A - FINSA -** a nuestro cliente **DYNAMOBEL** bajo denominación comercial de **FIMAPLAST** en los siguientes diseños y acabados:

Blanco Super S.3
Roble Aurora Atlas
Roble Denver Atlas
Roble Amberes S.3
Gris GU S.3
Crema SIL S.3

Cumple con los requisitos de brillo para planos de trabajo fijados en la UNE-EN ISO 9241-5:1999 “Requisitos ergonómicos para trabajos de oficina con pantallas de visualización de datos. Parte 5: Concepción del puesto de trabajo y exigencias posturales” siendo éste inferior a 20 medido con reflectómetro a 60º, según UNE-EN 13722:2005 - Mobiliario - Valoración del brillo superficial”.

Para que conste y surta los efectos oportunos.

Santiago de Compostela, a 28 de Junio de 2022.-

CERTIFICADO LEVEL

Certificado nº TEC-LEV-0100201

TECNALIA R&I CERTIFICACION S.L., certifica que se ha realizado una evaluación independiente a:

DYNAMOBEL, S.A.
Ctra. Madrid km 24
31350 - PERALTA (Navarra)

para los siguientes productos:

Mesas / Series: **CLIC, NETA, TEC.**

Excluyendo paneles divisores y mesas circulares.

Referencias del alcance de certificación:

- Serie CLIC – Mesas rectangulares de altura fija para oficinas.
- Serie NETA - Mesas rectangulares de altura fija para oficinas.
- Serie TEC - Mesas rectangulares de altura fija para oficinas.

Cumplen con todos los requisitos necesarios para ser certificados y etiquetados como:

Level®1

FEMB – European Office Furniture Association

Requisitos de sostenibilidad para muebles de oficina y no domésticos para uso en interiores. Edición 2017, revisión 0.1.

Licencia registrada bajo:

Fecha de emisión: 12/07/2019
Fecha de actualización: 12/07/2019
Válido hasta: 12/07/2022
Nº Serie: LEV010020100-E

Carlos Nazabal Alsua
Director Gerente

ENAC CERTIFICACIÓN Nº 125/C-PR283

La presente certificación está sujeta a modificaciones, suspensiones temporales y retiradas por TECNALIA R&I CERTIFICACION.
El estado de vigencia puede confirmarse mediante consulta en www.tecnaliacertificacion.com

tecnalia certificación

Area Anardi, 5
20730 AZPEITIA (Gipuzkoa)

Tfno: 678 860 822

Azpeitia, 1 de junio de 2020

Muy Sr. Mío:

A petición de la empresa ***DYNAMOBEL, S.A.*** les informamos que la empresa dispone de la certificación de conformidad LEVEL para el siguiente alcance:

- *PRODUCTO:* Mobiliario de Oficina, series de mesas CLIC, NETA y TEC; de armarios PLENUM y QUO; y de sillas SLAT, DIS y ZAS.
- *NORMATIVA:* FEMB Standard "Sustainability requirements for office and non-domestic furniture for indoor use". Version 2017-07-04.
- NIVEL: LEVEL 1.

Conforme a nuestra evaluación LEVEL, declaramos que sus productos cumplen el apartado 7.6.1 para la clasificación E1 respecto a la emisión de formaldehido de sus tableros.

Quedamos a su disposición para cualquier aclaración que fuera necesaria.

Sin otro particular reciba un cordial saludo,

CERTIFICACION tecnalia CERTIFICATION

Carlos Nazabal Alsua
Director Gerente
TECNALIA Certificación

CERTIFICADO DE REGISTRO

El cual garantiza que

Dynamobel, S.A.
Ctra. Madrid, Km. 24
31350 Peralta
Navarra
España

Ha sido auditada y cumple con los requisitos del(los) estándar(es)
FSC-STD-40-004 (Version 3.0) EN and FSC-STD-50-001 (Version 2.0) EN de **Certificación de Cadena de Custodia FSC®**

Alcance de la certificación

Fabricación de mobiliario de oficina y otro tipo de mobiliario.

Productos:
W12.2 Custom Furniture
W12.7 Office Furniture and other furniture
W12.8 Institutional Casework

Número de certificado: TT-COC-003000

TT-CW-003000

Emisión: 2019-01

Fecha de inicio de certificado: 17/03/2019

Fecha de caducidad de certificado: 16/03/2024

Fecha de registro inicial: 17/03/2009

Karen Prendergast
Director Sector - Certificación
BM TRADA

Issuing Office: Warringtonfire Testing and Certification Limited t/a bmtrada Chiltern House, Stocking Lane, High Wycombe, Buckinghamshire, HP14 4ND, UK
Registered Office: 10 Lower Grosvenor Place, London, United Kingdom, SW1W 0EN Reg.No. 11371436

Este certificado es propiedad de BM TRADA. . Este certificado y todas las copias o reproducciones del mismo deberán ser devueltos o destruidos en caso de ser reclamadas por parte de BM TRADA. La validez de este certificado y una lista completa del grupo de productos cubiertos por este certificado está disponible en www.fsc-info.org Forest Stewardship Council®

Este certificado no evidencia por sí mismo que el producto suministrado por el titular del mismo sea FSC certificado (o FSC Controlled Wood). Los productos ofertados, entregados o vendidos por el titular sólo podrán ser considerados cubiertos por el alcance de este certificado cuando la declaración FSC se recoja en facturas y albaranes.

Clientes multisite - El alcance de certificación mostrado arriba incluye las sedes indicadas en el apéndice A

CERTIFICADO DE REGISTRO

El cual garantiza que:

Dynamobel, S.A.
Ctra. Madrid, Km. 24
31350 Peralta
Navarra
España

Ha sido auditada y cumple con los requisitos del estándar **PEFC ST 2002:2013**
Cadena de Custodia de Productos Forestales según actualización en – www.pefc.org

ALCANCE DE LA CERTIFICACIÓN

Fabricación de mobiliario de oficina y otro tipo de mobiliario

Productos:
08020 Mobiliario

Origen de materia prima:
Materia Prima Certificada

Método:
Separación Física
Porcentual

LICENCIA DE USO DE LA MARCA PEFC Nº: PEFC/14-35-00051

La Asociación para la Certificación Española Forestal – PEFC España, basándose en el Certificado de Conformidad de la Cadena de Custodia de Productos Forestales de BMC ASSURANCE, Nº: **PEFC/14-35-00051-BMC**, concede el derecho de uso de la marca PEFC, a la entidad, arriba indicada. Según las condiciones establecidas en el Documento normativo "PEFC ST 2001:2008 Reglas de Uso del logotipo PEFC-Requisitos".

Nº Certificado:
PEFC/14-35-00051-BMC

Fecha Emisión Inicial:	17/03/2009
Fecha de Última Emisión:	31/12/2020
Fecha de Caducidad:	16/03/2024

Firmado: Secretaria General de PEFC –España
Glorieta de Quevedo 8, 2º dcha 28015 Madrid
Tel.:+34 915910088
E-mail: pefc@pefc.es

Firmado en nombre de BMC ASSURANCE, S.L.
D. Roberto García Torre. Director General

Este certificado es propiedad de BMC ASSURANCE, S.L. C/Amós de Escalante 2 3ºD. 39002 Santander - Cantabria - España.
Para verificar la validez de este certificado visite www.bmtrada.es, www.bmcassurance.com o haga un escaneo del código bidi.
Para Clientes multisite el alcance de certificación mostrado arriba incluye procesos/actividades que se desempeñan en el conjunto de sedes.
El uso del sello de acreditación indica acreditación en las actividades cubiertas por el alcance del certificado con acreditación ENAC Nº 187/C-PR396
El Certificado y todas las copias o reproducciones del mismo deberán ser devueltas o destruidas en caso de ser reclamadas por parte de BMC ASSURANCE, S.L.